4藤下第101号　ほ場整備工事　添付図面

図面番号	図　面　の　名　称	枚 数	備　　考
1	位　　置　　図	1	
2	計　画　平　面　図　（　整　地　工　）	1	
3	計　画　平　面　図　（　施　設　）	1	
4	水　路　工　　縦　断　図	1	
5	水　路　工　　標　準　断　面　図	1	
6	道　路　工　　標　準　断　面　図	1	
7	計　画　平　面　図　（　付　帯　工　）	1	
8	付帯工構造図（進入路工・取付管工）	1	
9	合　流　落　差　工　　構　造　図	1	
10	道　路　横　断　工　　構　造　図	1	
11	分　水　工　　構　造　図	1	
12	接　続　工　　構　造　図	1	
計		12	

公社営農地耕作条件改善事業　藤井下組地区　位置図

凡	例
	事業実施箇所

事　業　名	公社営農地耕作条件改善事業		
工　事　名	4藤下第101号 ほ場整備工事		
図面の名称	位　置　図		
図 面 番 号	1	縮尺	Free
公益社団法人埼玉県農林公社			

計画平面図

A1：S=1:600(A3：S=1:1200)

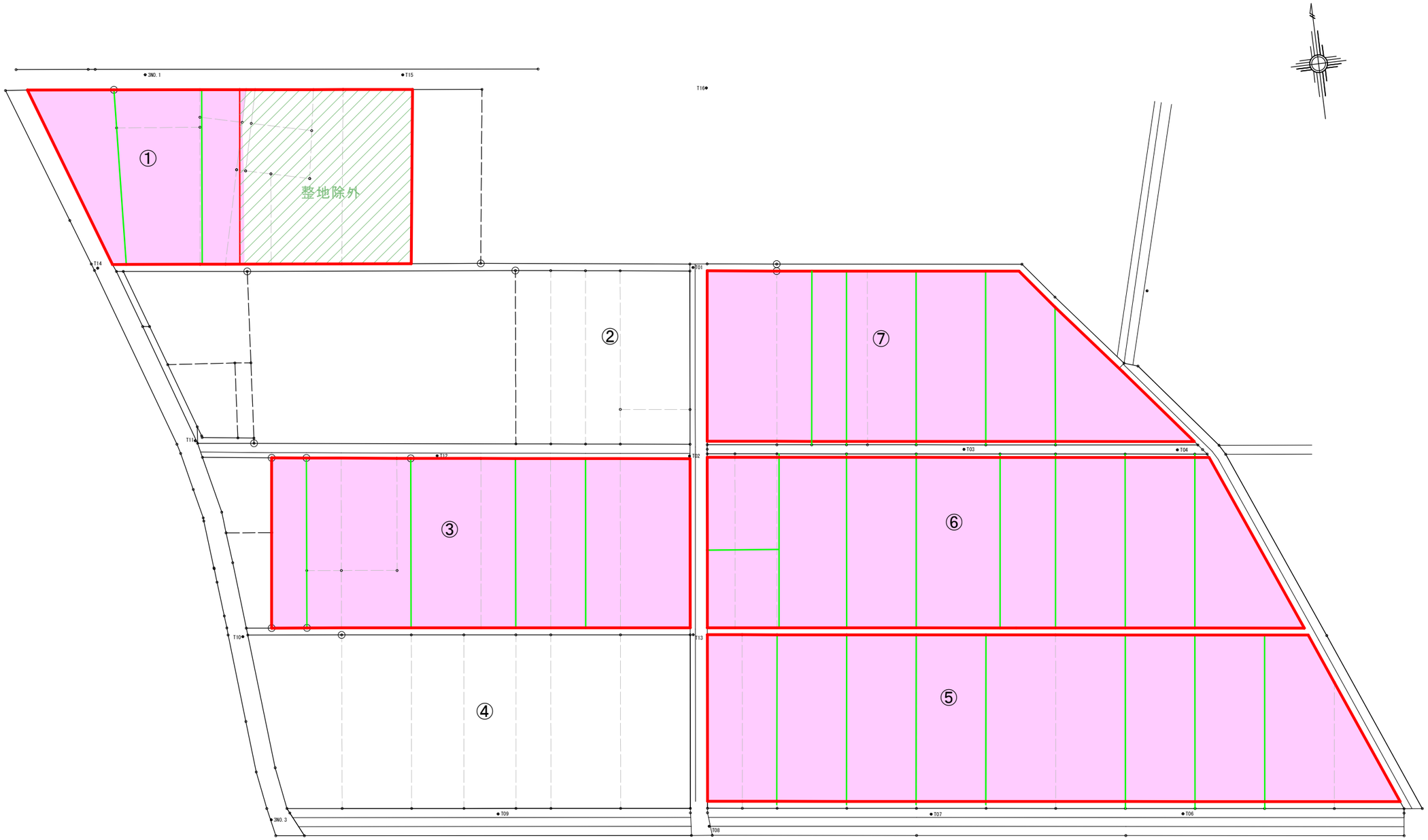

凡　例	
	水田
	畑
	計画道路
	計画水路
	既設利用道路
	既設利用水路
	畦畔（コンクリート・土）
1－1	ほ区番号

事業名	公社営農地耕作条件改善事業		
工事名	４藤下第１０１号 ほ場整備工事		
図面の名称	計画平面図（整地工）		
図面番号	2	縮尺	1:600 (A1)
公益社団法人埼玉県農林公社			

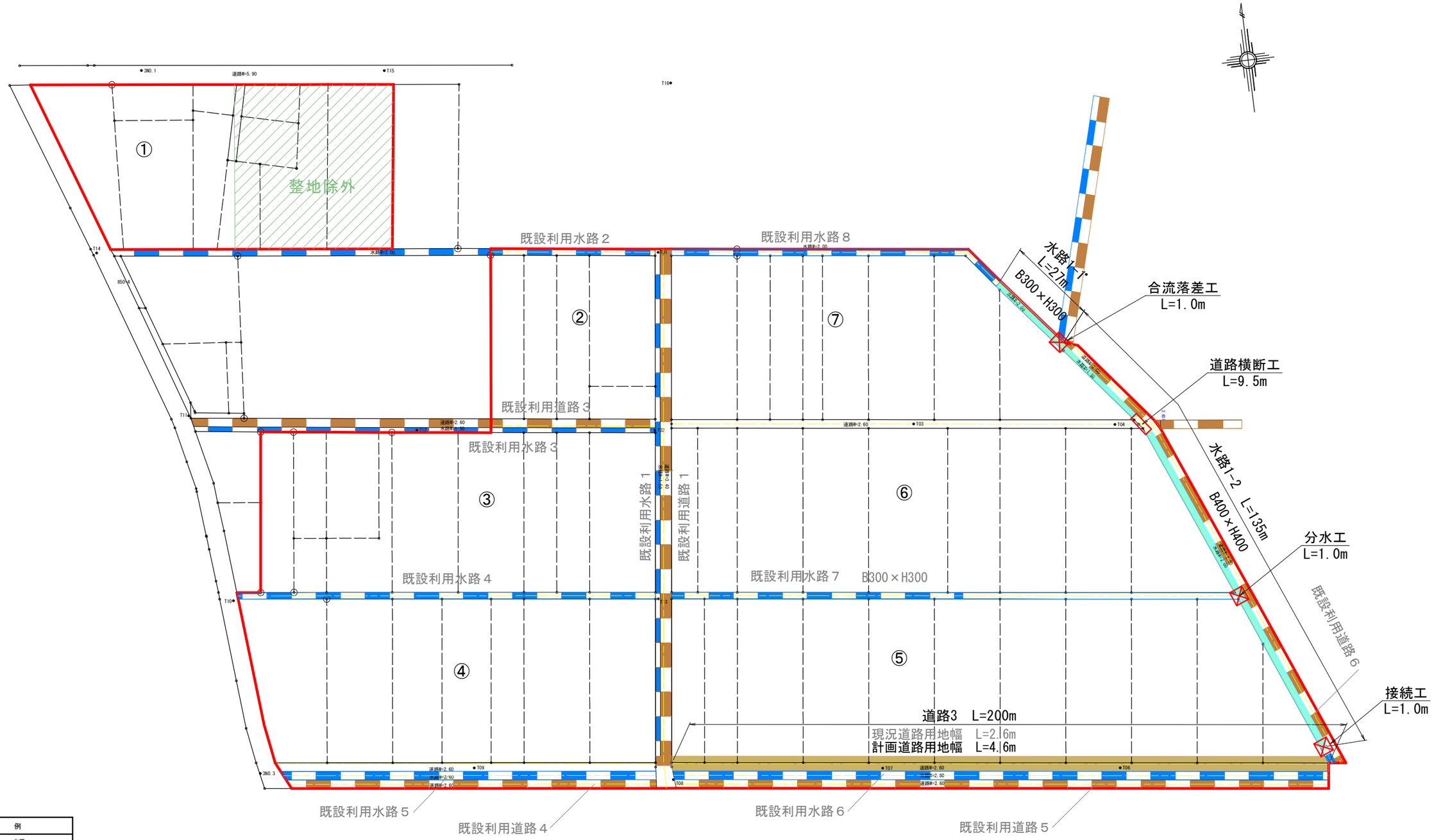

凡	例
	水田
	畑
	計画道路
	計画水路
	既設利用道路
	既設利用水路
	地区界線
	ほ区番号

事業名	公社営農地耕作条件改善事業		
工事名	４藤下第１０１号 ほ場整備工事		
図面の名称	計画平面図（施設）		
図面番号	3	縮尺	1:600 (A1)
公益社団法人埼玉県農林公社			

計画水路縦断図

左岸水田
右岸水田

水路１

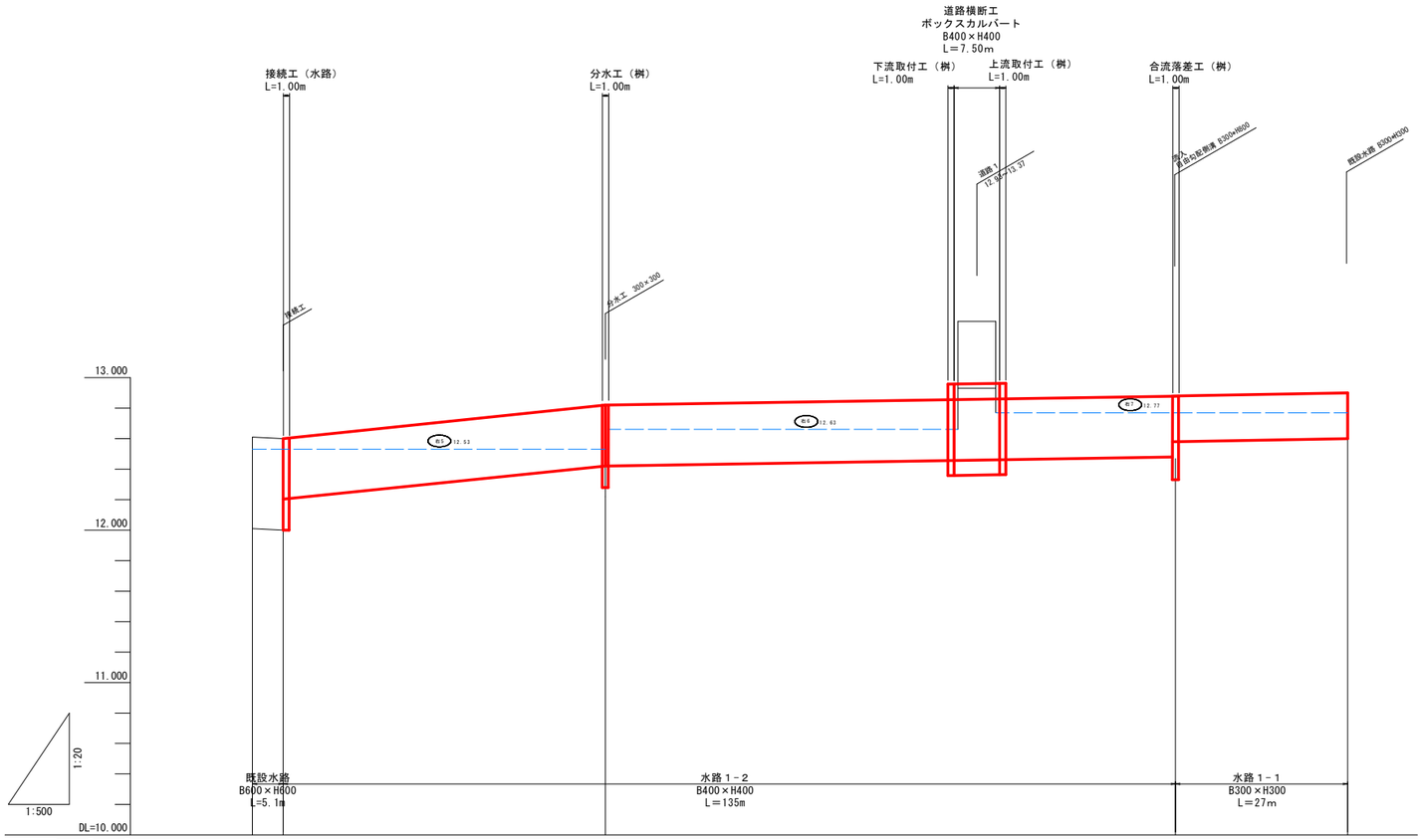

計画	勾配	12.20	12.42	12.48 12.58	12.60	
	左岸耕地高					
	右岸耕地高	12.53 12.53	12.53 12.63	12.77	12.77	
	計画水路天端高	12.61 12.60	12.82	12.88 12.88	12.90	
	計画水路敷高	12.01 12.20	12.42	12.48 12.58	12.60	
現況	地盤高	12.01 12.00	12.22	12.47	12.60	
	追加距離	0.00 5.05	57.86	152.55	179.55	
	単距離	0.00 5.05	52.81	93.49	28.2	
	測点	BP -5.05	+57.86	+151.35	+179.55	

事業名	公社営農地耕作条件改善事業		
工事名	４藤下第１０１号 ほ場整備工事		
図面の名称	水路工縦断図		
図面番号	4	縮尺	図示 (A1)
公益社団法人埼玉県農林公社			

水路工標準断面図

A1：S=1:20(A3：S=1:40)

水路１－１

フリューム水路　B300×H300

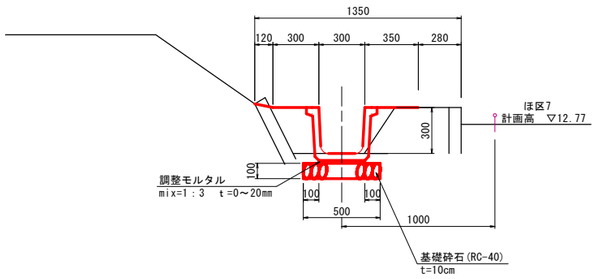

水路１－２

フリューム水路　B400×H400

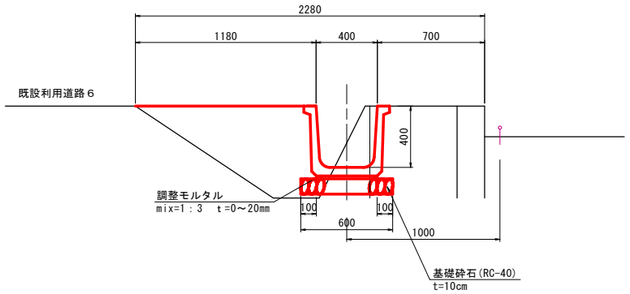

事業名	公社営農地耕作条件改善事業		
工事名	４藤下第１０１号 ほ場整備工事		
図面の名称	水路工標準断面図		
図面番号	5	縮尺	1:20 (A1)
公益社団法人埼玉県農林公社			

道路工標準断面図

A1：S=1:50(A3：S=1:100)

道　路　3

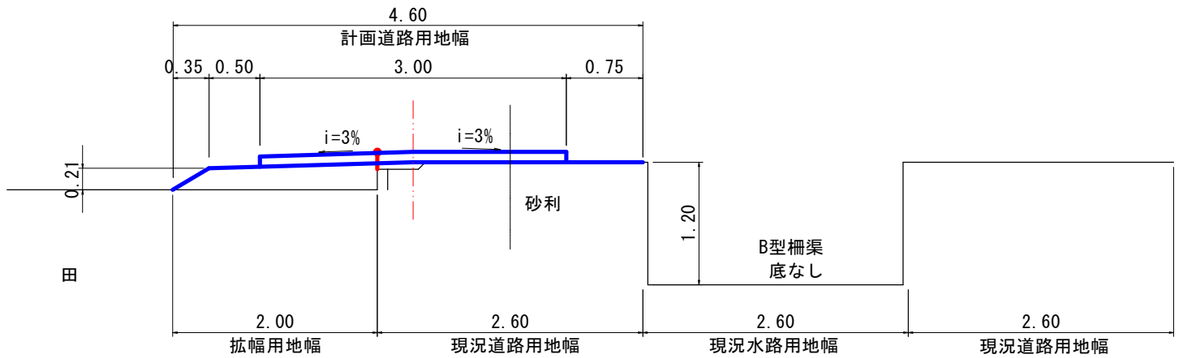

事業名	公社営農地耕作条件改善事業		
工事名	４藤下第１０１号 ほ場整備工事		
図面の名称	道路工標準断面図		
図面番号	6	縮尺	1:50 (A1)
公益社団法人埼玉県農林公社			

施設計画平面図（付帯工）

A1：S=1:600(A3：S=1:1200)

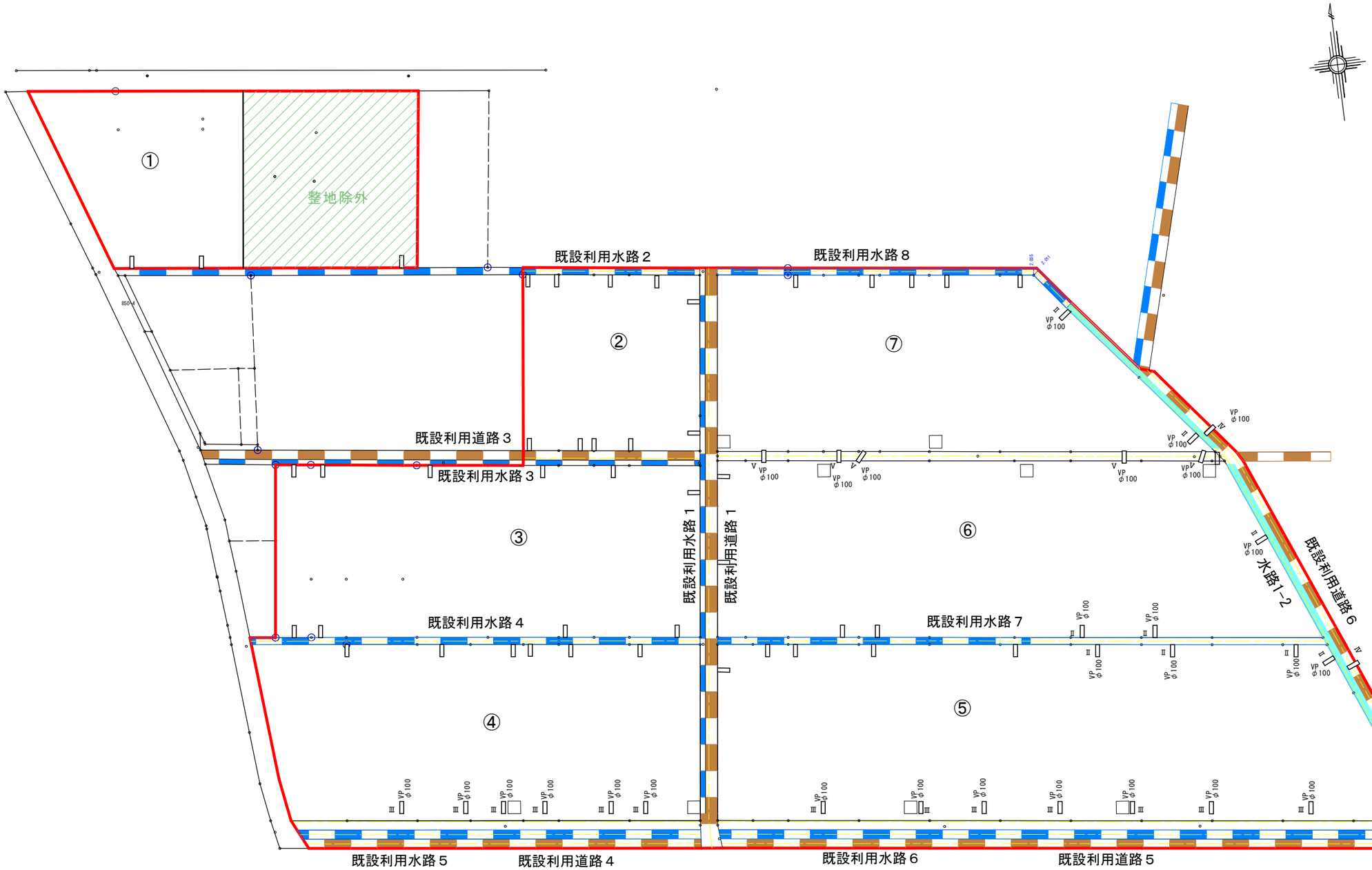

事業名	公社営農地耕作条件改善事業		
工事名	４藤下第１０１号 ほ場整備工事		
図面の名称	計画平面図（付帯工）		
図面番号	7	縮尺	1:600 (A1)
公益社団法人埼玉県農林公社			

付帯工構造図

進　入　路　工

A1：S=1:100(A3：S=1:200)

平　面　図

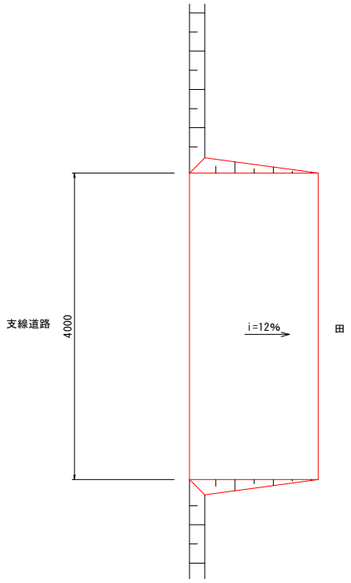

断　面　図

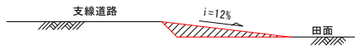

取付管工(水口工)

A1：S=1:20(A3：S=1:40)

取付管工（水口工、尻水口工）

Ⅰ　　Ⅱ

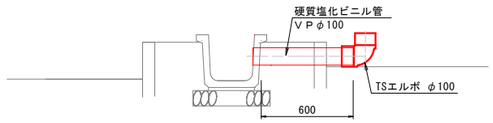

取付管工【範囲外から流入】

A1：S=1:20(A3：S=1:40)

Ⅳ

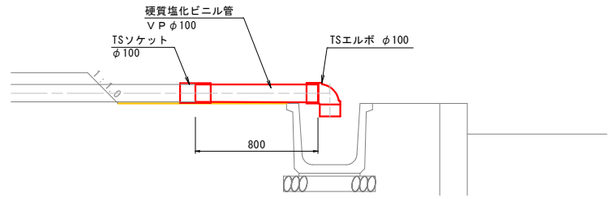

取付管工(尻水口工)道路有

A1：S=1:20(A3：S=1:40)

Ⅲ

取付管工(道路横断部)

A1：S=1:20(A3：S=1:40)

Ⅴ

事 業 名	公社営農地耕作条件改善事業		
工 事 名	４藤下第１０１号 ほ場整備工事		
図面の名称	付 帯 工 構 造 図		
図 面 番 号	8	縮 尺	1:20 (A1)
公益社団法人埼玉県農林公社			

合流落差工構造図

平　面　図

A1：S=1:50(A3：S=1:100)

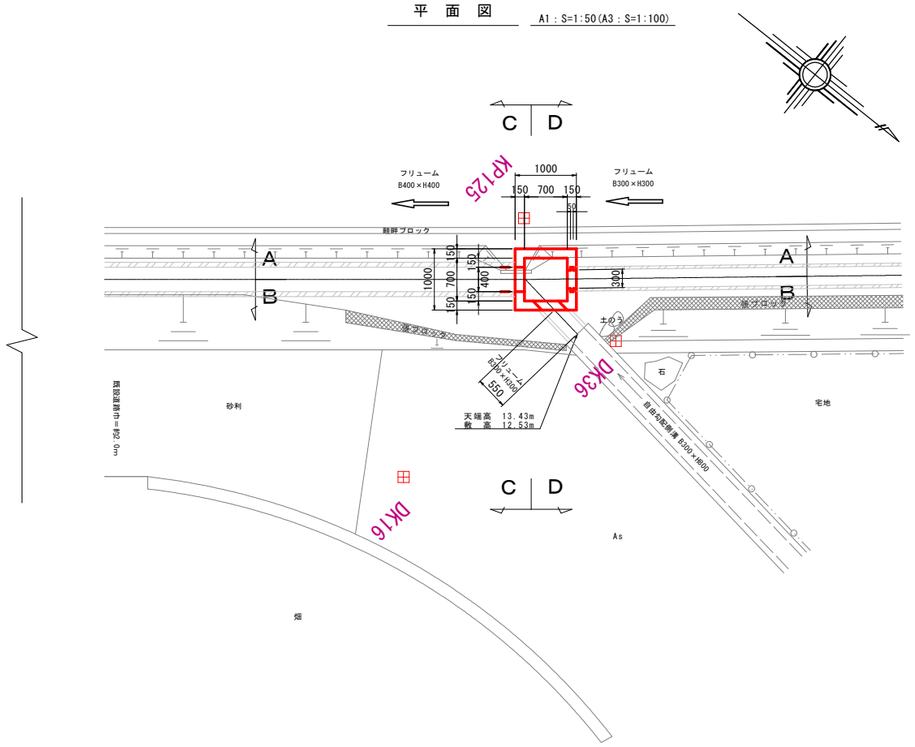

C － C 断面

A1：S=1:20(A3：S=1:40)

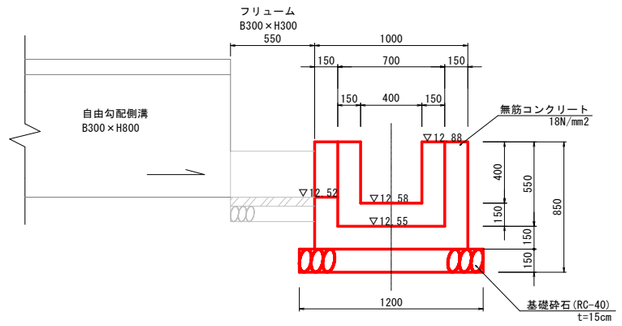

D － D 断面

A1：S=1:20(A3：S=1:40)

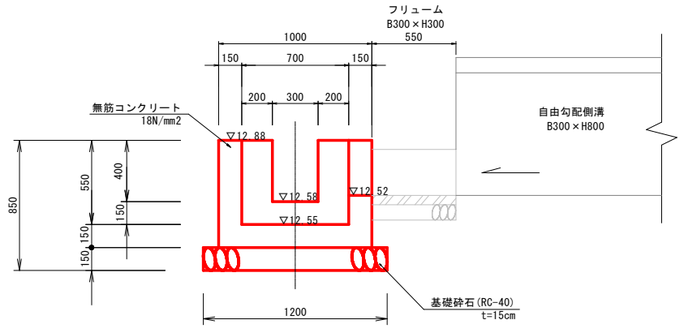

A － A 断面

A1：S=1:20(A3：S=1:40)

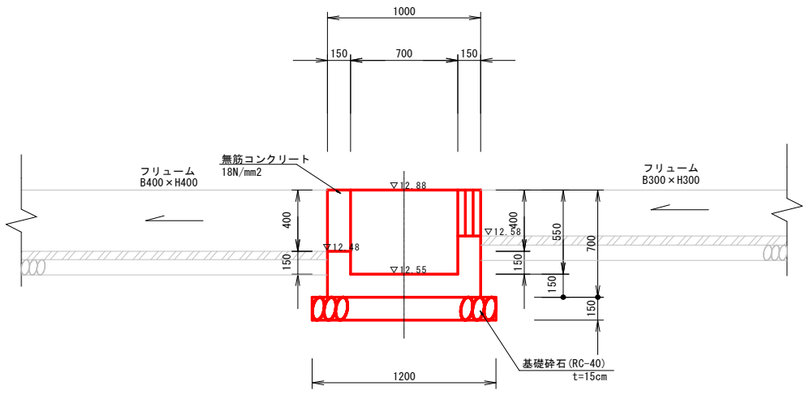

B － B 断面

A1：S=1:20(A3：S=1:40)

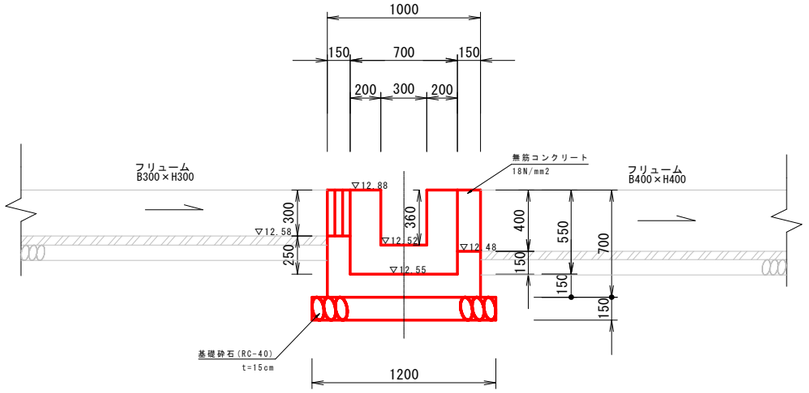

事 業 名	公社営農地耕作条件改善事業		
工 事 名	４藤下第１０１号 ほ場整備工事		
図面の名称	合 流 落 差 工 構 造 図		
図面番号	9	縮 尺	1:50 (A1)
公益社団法人埼玉県農林公社			

道路横断工構造図

A1：S=1:20(A3：S=1:40)

平　面　図

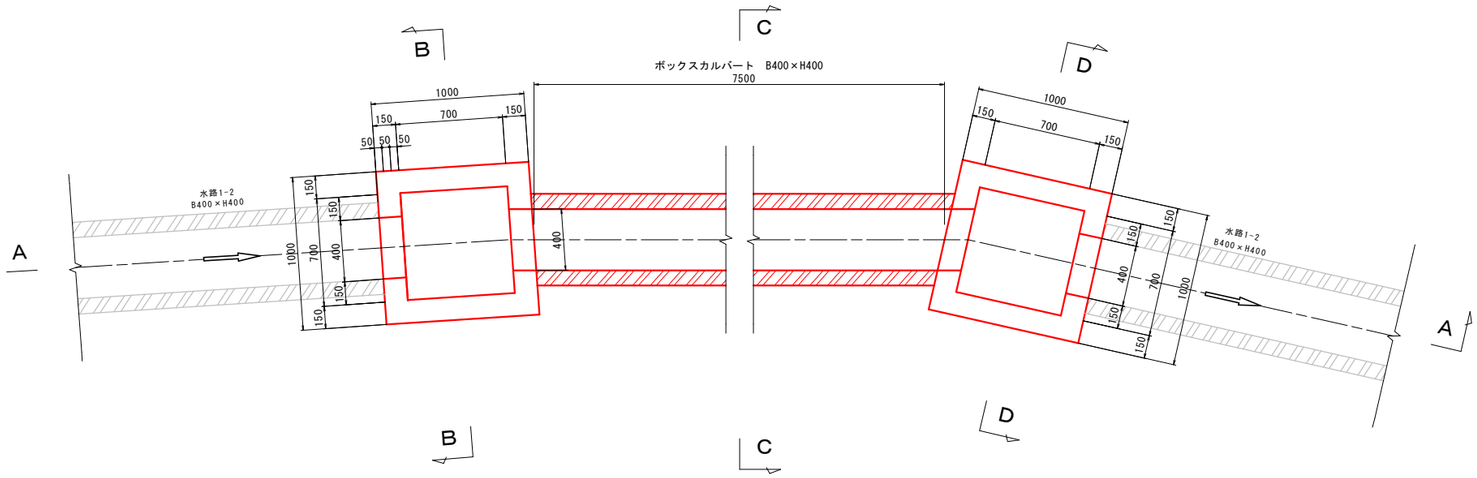

B － B 断面

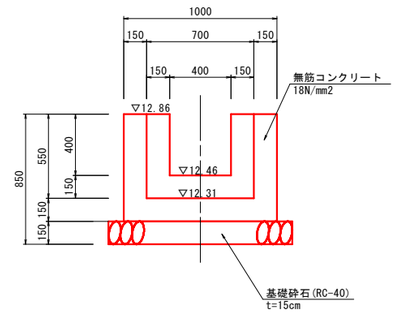

C － C 断面

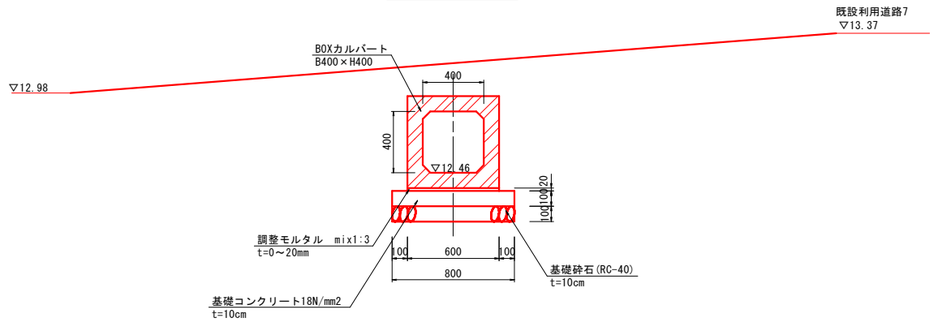

A － A 断面

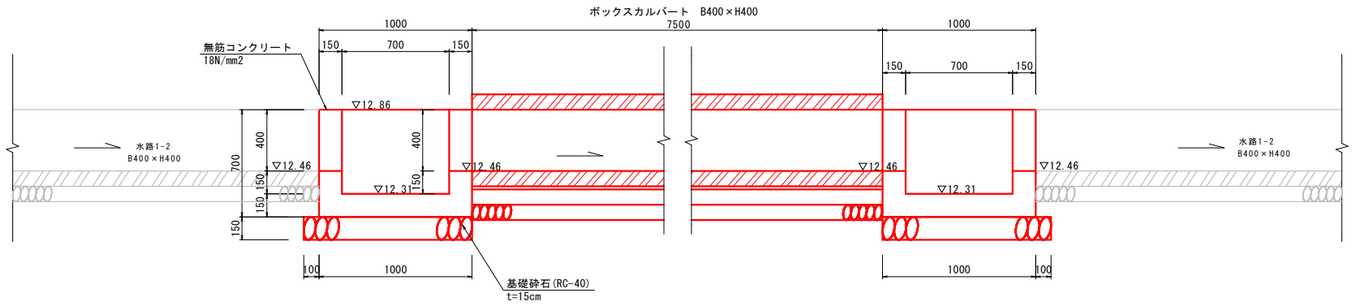

D － D 断面

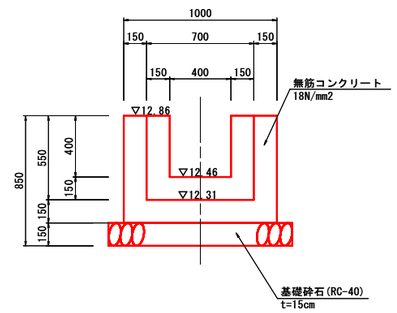

事業名	公社営農地耕作条件改善事業		
工事名	４藤下第１０１号 ほ場整備工事		
図面の名称	道路横断工構造図		
図面番号	10	縮尺	1:20 (A1)
公益社団法人埼玉県農林公社			

分水工構造図

A1：S=1:20(A3：S=1:40)

平面図

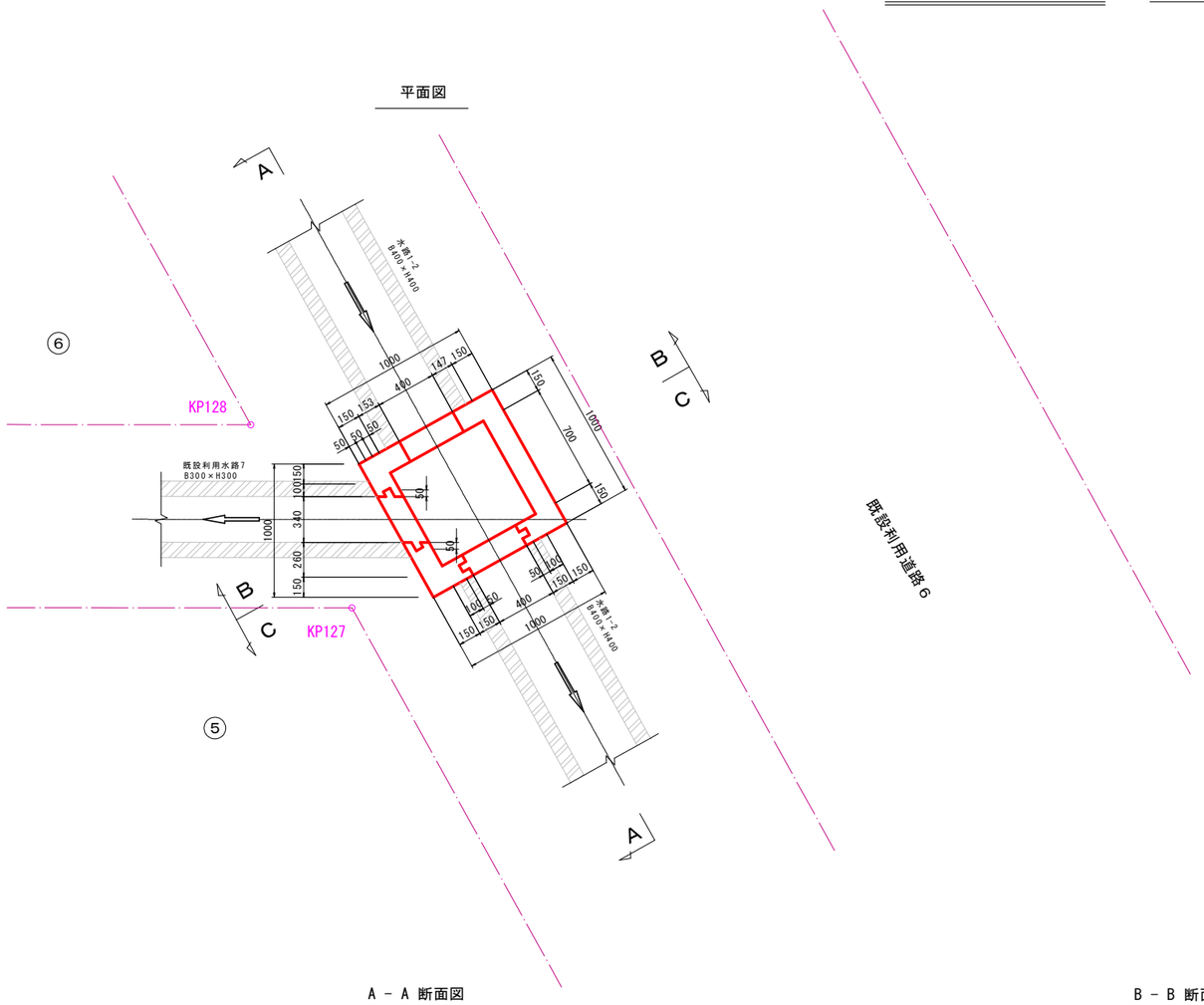

A－A 断面図

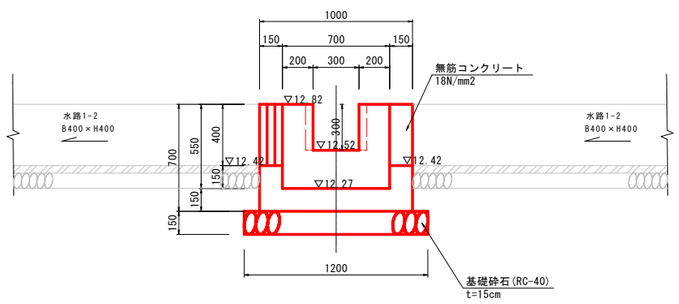

B－B 断面

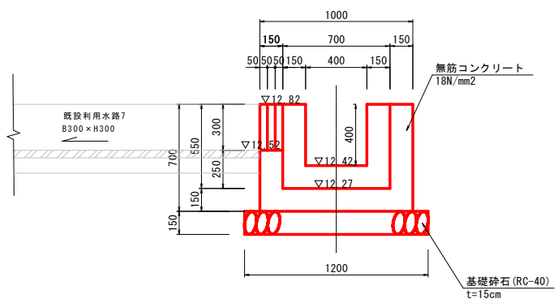

C－C 断面

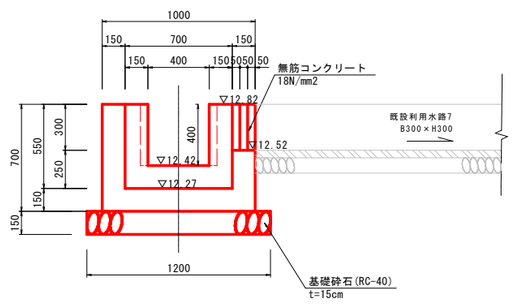

事業名	公社営農地耕作条件改善事業		
工事名	４藤下第１０１号 ほ場整備工事		
図面の名称	分水工構造図		
図面番号	11	縮尺	1:20 (A1)
公益社団法人埼玉県農林公社			

接続工構造図

A1：S=1:20(A3：S=1:40)

平面図

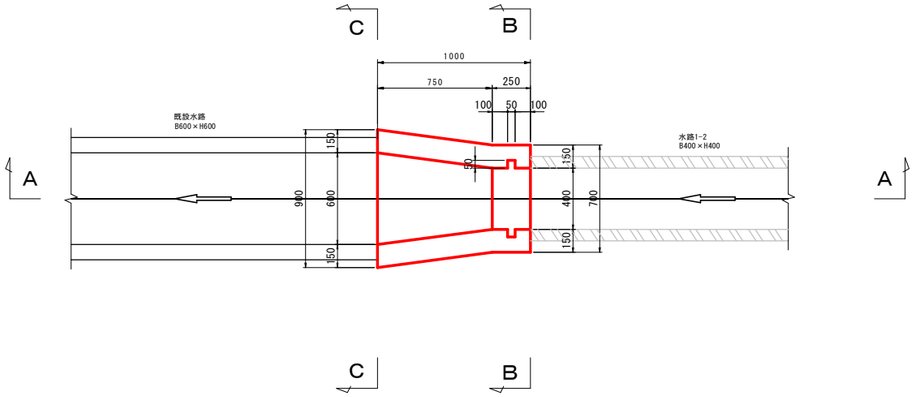

A － A 断面図

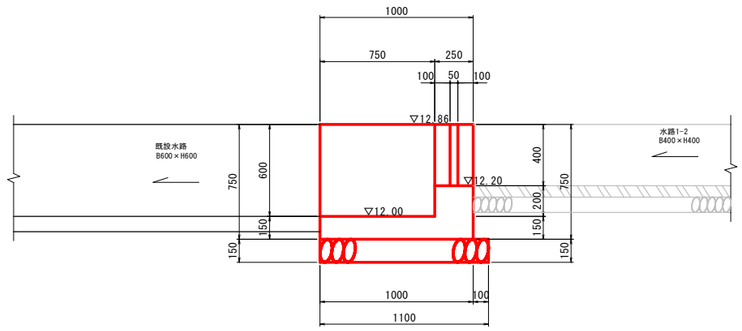

B － B 断面

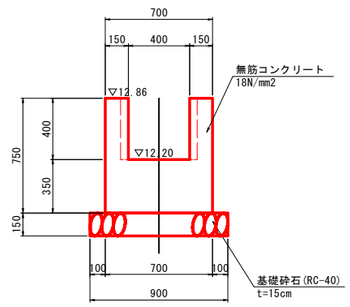

C － C 断面

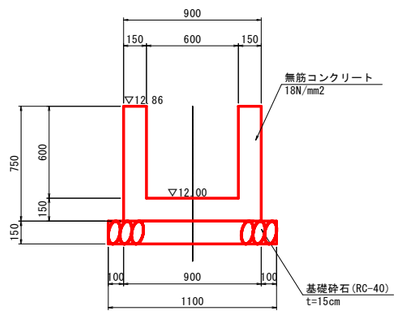

事業名	公社営農地耕作条件改善事業		
工事名	４藤下第１０１号 ほ場整備工事		
図面の名称	接続工構造図		
図面番号	12	縮尺	1:20 (A1)
公益社団法人埼玉県農林公社			